▶TWF — стандартный бокс типа 600

Техническое описание

- **Прочная и износоустойчивая** — обеспечивает максимальную безопасность при глубине траншеи до 5,20 м
- Установка **методом вдавливания** в нестабильных грунтах
- Мобильный или гусеничный экскаватор:**12–18 т** с доборным элементом **18–30 т**
- Максимальная глубина траншеи: **5,20 м**
- Ширина траншеи: **1,20–4,49 м**
- Высота зазора для трубы: **1,50 м**

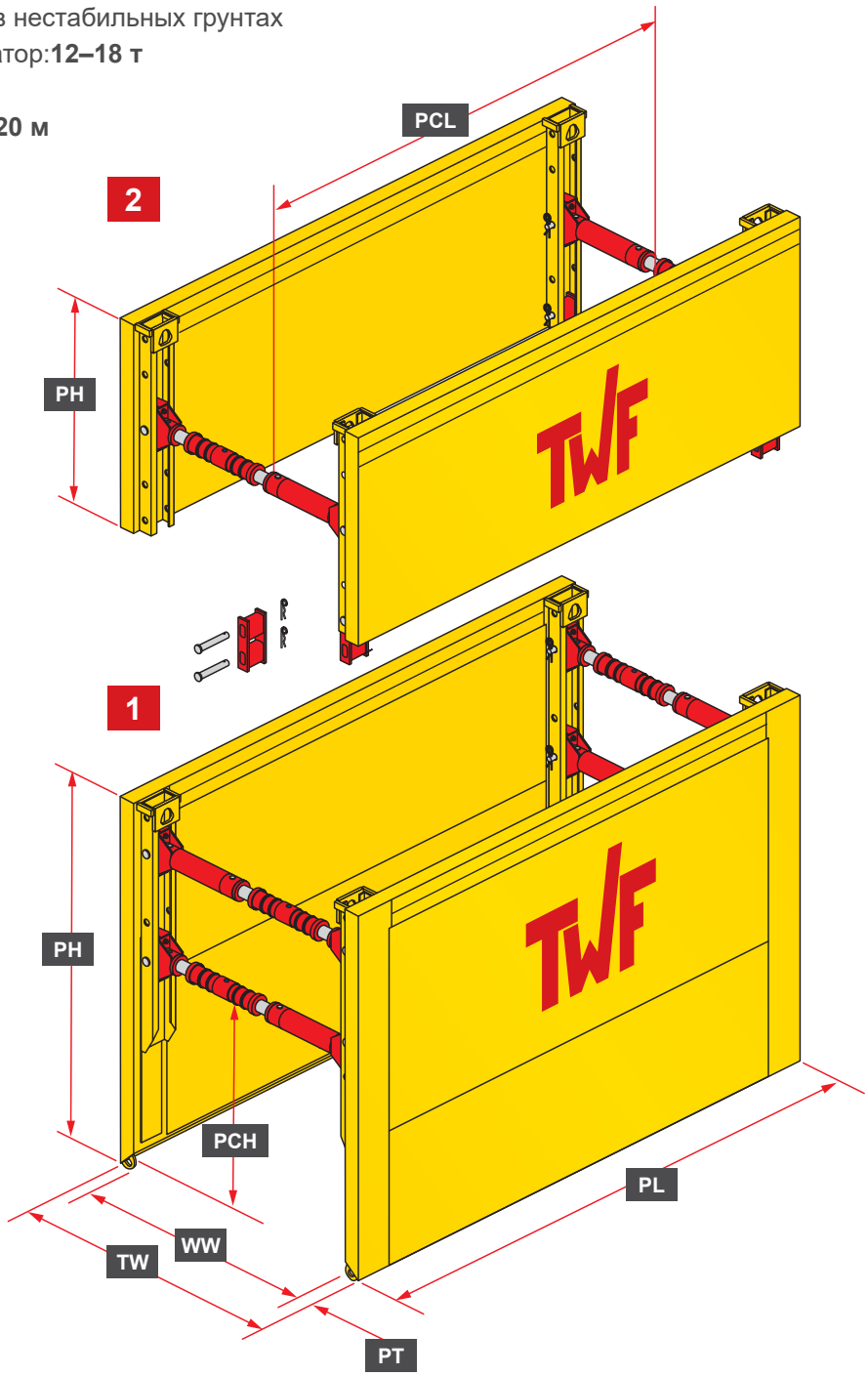

1	Основной элемент
2	Доборный элемент
PH	Высота щита
TW	Ширина траншеи
WW	Рабочая ширина
PT	Толщина щита
PCH	Высота зазора для трубы
PL	Длина щита
PCL	Длина зазора для трубы

► Технические характеристики

Элемент	Длина щита PL (м)	Высота щита PH (м)	Толщина щита PT (мм)	Длина зазора для трубы PCL (м)	Высота зазора для трубы PCH (м)	Допустимое давление грунта на систему R_k(кН/м^2)	Масса в сборе с распоркой (кг/бокс)
1	3,00	2,40 / 2,60	107	2,60	1,30 / 1,50	65,7 / 76,3 *	2007 / 2151
2		1,40					1121
1	3,50	2,40 / 2,60	107	3,10	1,30 / 1,50	56,3 / 65,4 *	2289 / 2463
2		1,40					1289
1	4,00	2,40 / 2,60	107	3,60	1,30 / 1,50	49,3 / 57,2 *	2549 / 2733
2		1,40					1509

* Допустимое давление грунта на систему принято на основе указанной высоты зазора для трубы.

► **Крепи другой длины доступны по запросу.**

Стандартная распорка

Количество Удлинитель распорки	Рабочая ширина WW (м)	Ширина траншеи TW (м)	Допустимая рабочая нагрузка (кН)	Масса в сборе (кг)
0	0,98–1,27	1,20–1,49	468	65
1	1,48–1,77	1,70–1,99	403	86
2	1,98–2,27	2,20–2,49	348	107
3	2,48–2,77	2,70–2,99	299	128
4	2,98–3,27	3,20–3,49	254	149
5	3,48–3,77	3,70–3,99	210	170
6	3,98–4,27	4,20–4,49	165	191

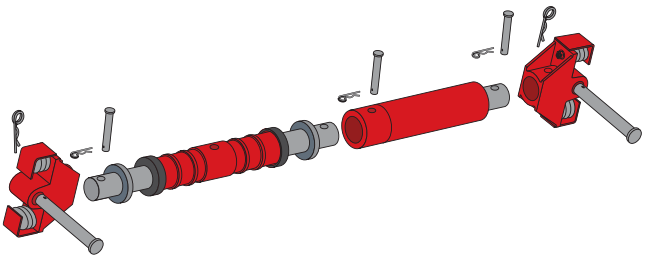

▶TWF — стандартный бокс типа 600

Комплектующие

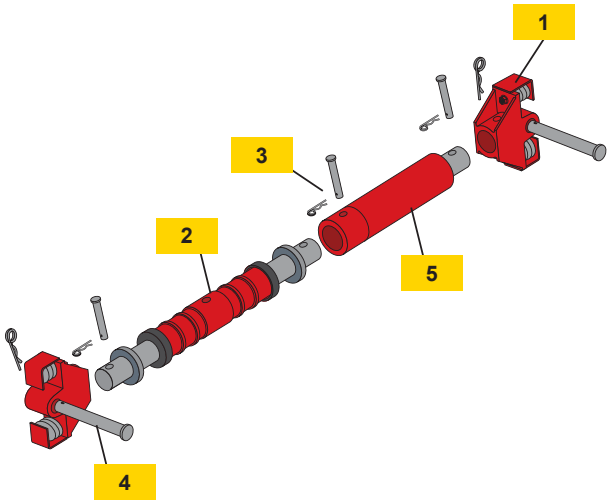

	Описание	Предназна-чение	Размеры (мм)	Масса (кг/шт.)
1	Пружинный буфер	Распорка	95/290 × 193	13,1
2	Распорка	Щиты		40,2
3	Болт со шплинтом 4, 5	Удлинитель распорки	Ø20 × 147	0,4
4	Болт со шплинтом 6, 3	Пружинный буфер и соединитель доборной крепи	Ø40 × 230	2,4
5	Удлинитель распорки	Распорка	Ø121 × 500 Ø121 × L	19,8

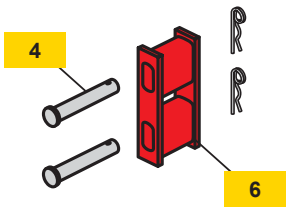

6	Соединитель доборной крепи	Доборный щит	Ø70/150 × 325	7,6

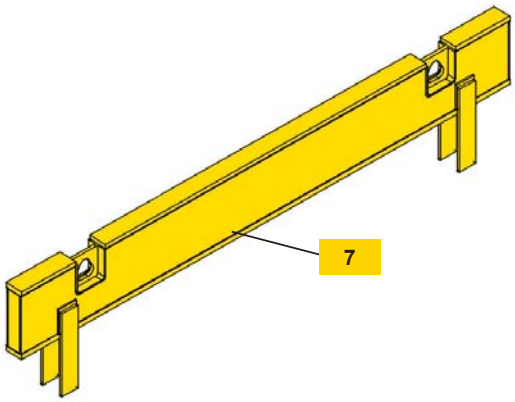

7	Защитная шина	Щиты PT = 107 мм	PL = 3,00 м PL = 3,50 м PL = 4,00 м	410,0 430,0 510,0